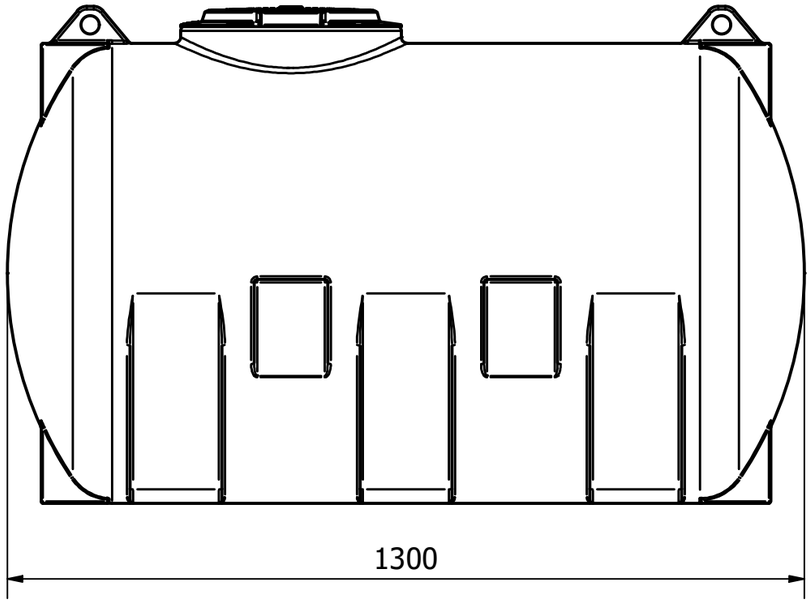

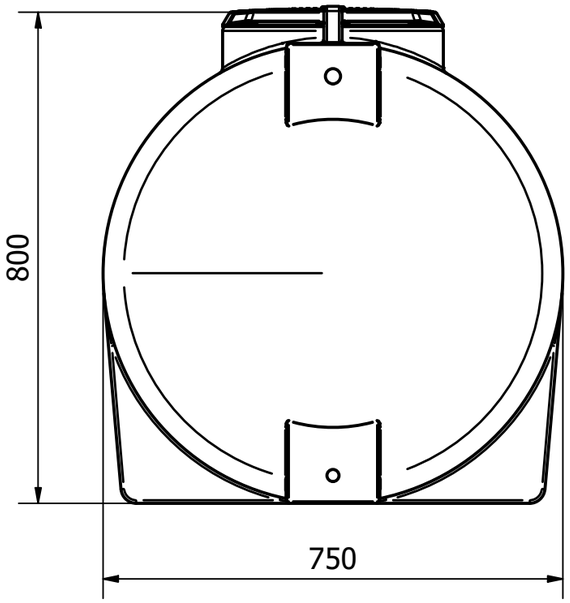

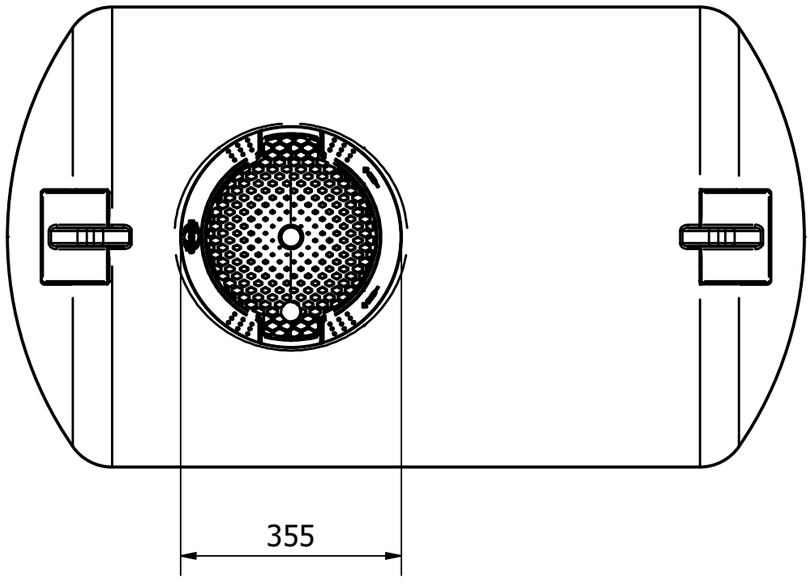

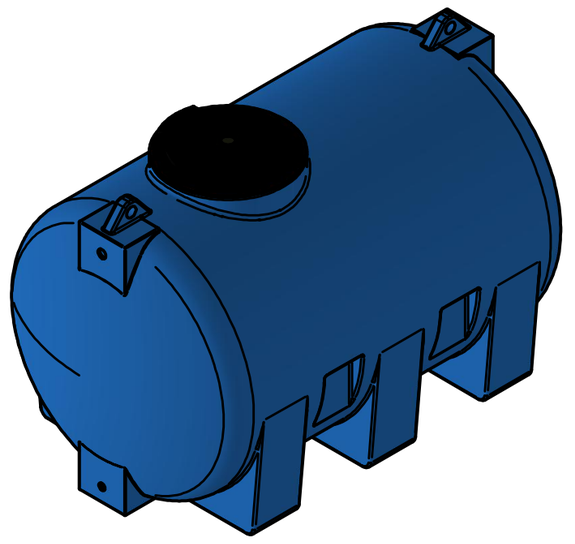

Codice Articolo : **0CS 500**	Scala: 1 : 10		
Descrizione: Layout **CISTERNA 500LT**	Size : A3		
Disegnato da : stage1	Rev. 00	Materiale	LLDPE
Approvato da : Paolo Benzi	Data : 27/01/2025	Tolleranze	3% Dimensione 5% Volume