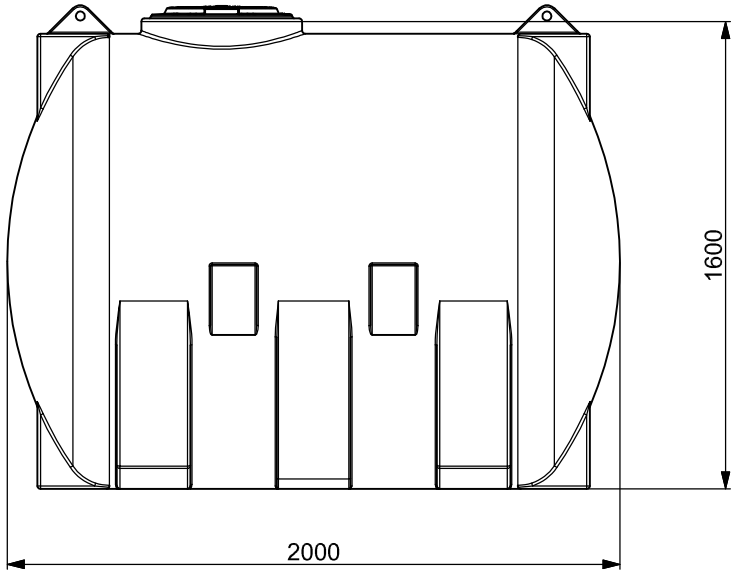

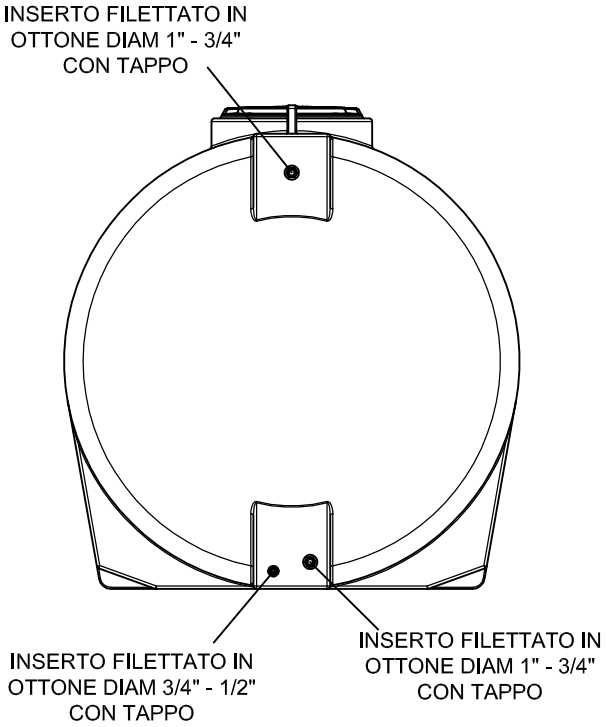

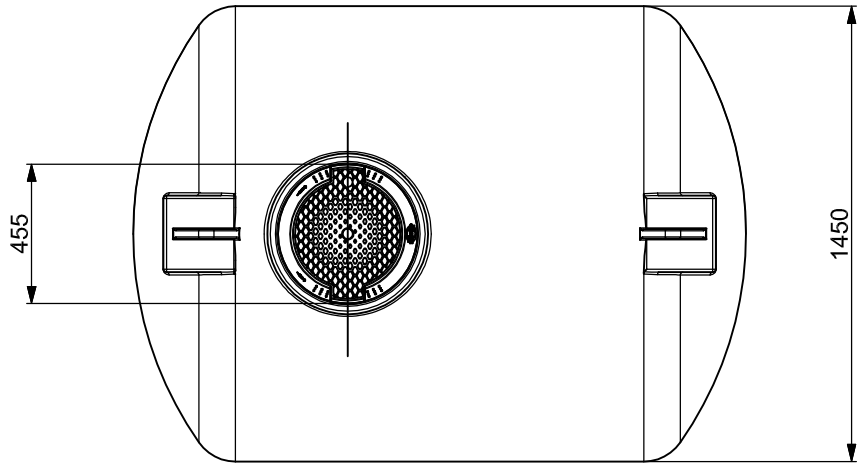

REV.	DESCRIZIONE REVISIONE	DATA	FIRMA

ISO 9001 BUREAU VERITAS Certification Certificato N° IT231900

	DISEGNATO	CONTROLLATO	APPROVATO
DATA	10/2025		
FIRMA	Filippo Falasconi		
MATERIALE:			

A3

DENOMINAZIONE: Serbatoio da Esterno CISTERNA 3000

CODICE ARTICOLO

CS3000