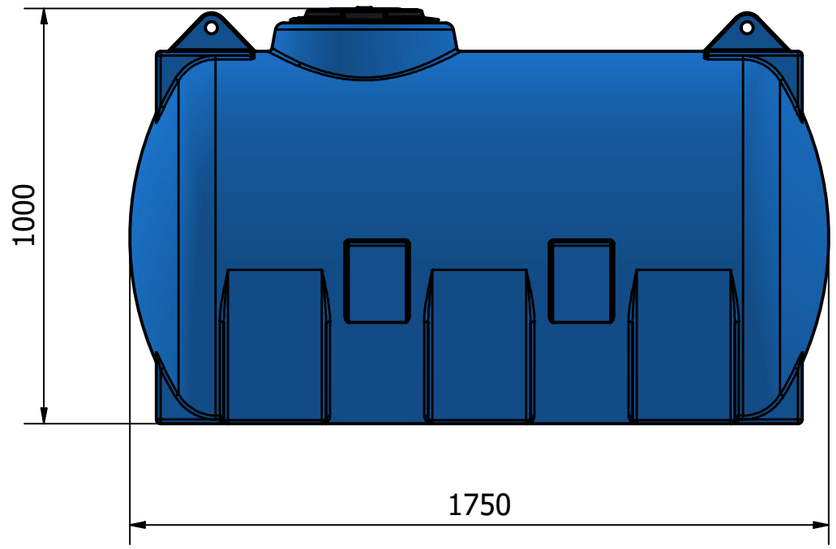

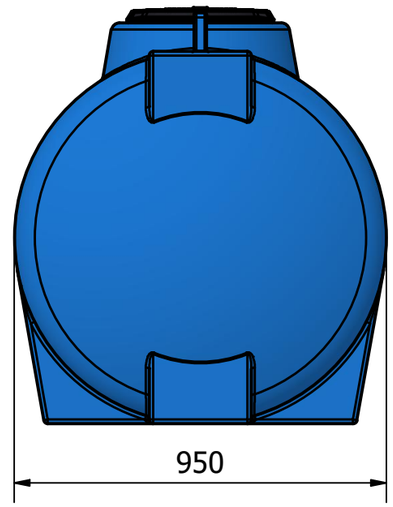

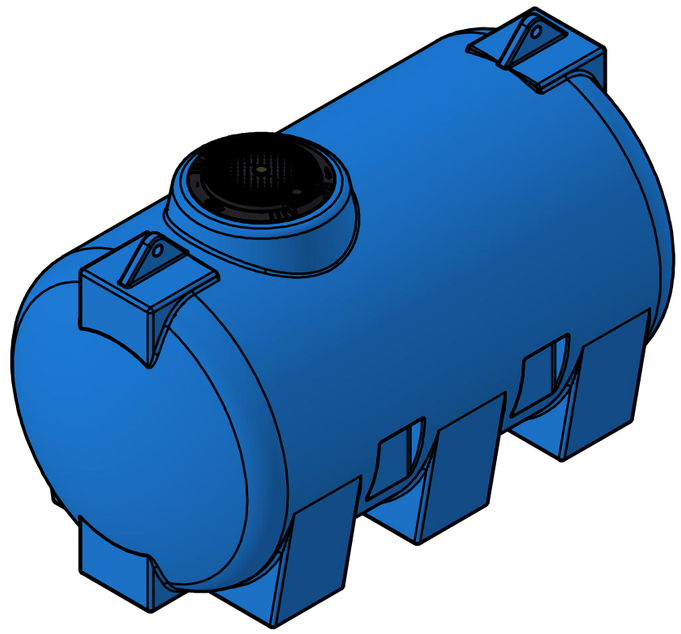

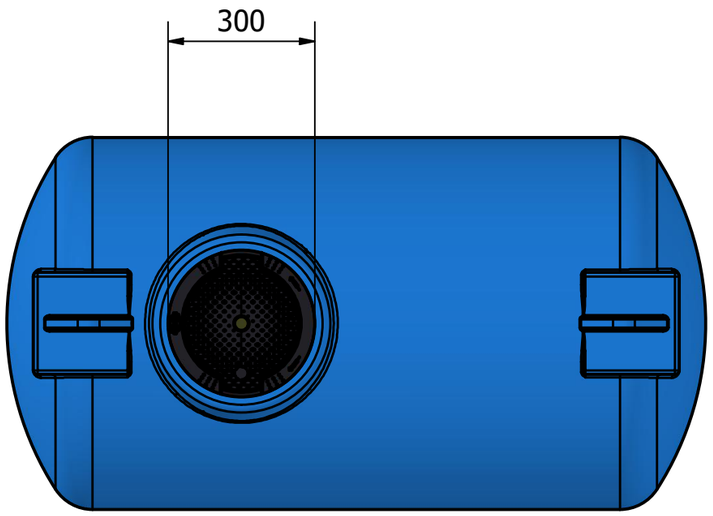

Codice Articolo : **0CS1000**	Scala: 1 : 15		
Descrizione: Layout	Size : A3		
Disegnato da : amariotti	Rev. 00	Materiale	LLDPE
Approvato da : Paolo Benzi	Data : 15/01/2026	Tolleranze	3% Dimensione 5% Volume