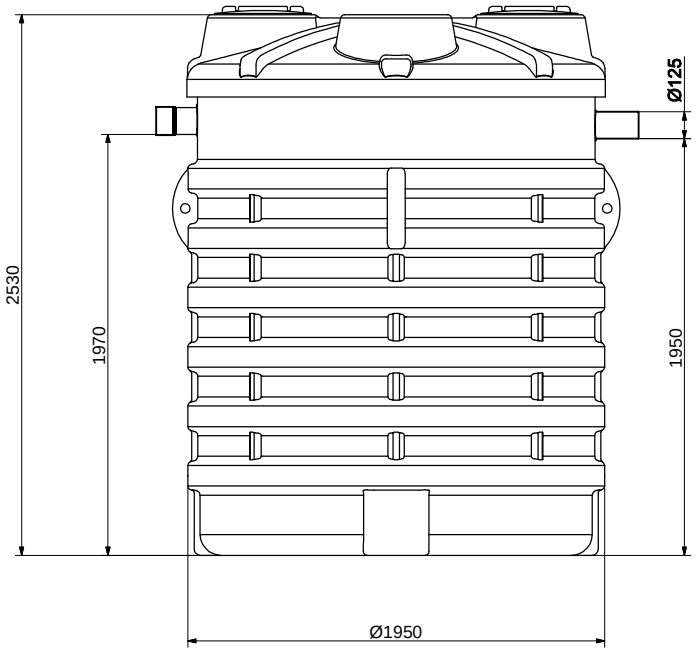

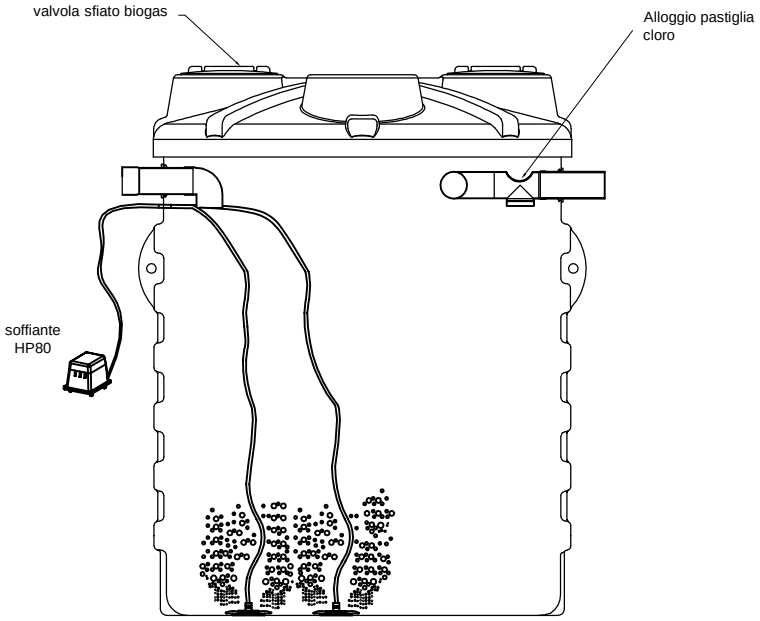

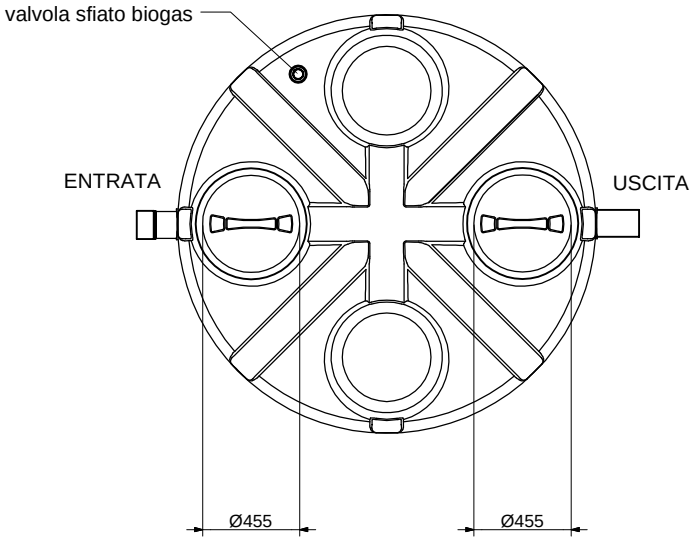

REV.	DESCRIZIONE REVISIONE		DATA	FIRMA
	DISEGNATO	CONTROLLATO	APPROVATO	
DATA	22/03/2018			
FIRMA	Luca Brisigotti			
MATERIALE: LLDPE			SCALA:	A3
DENOMINAZIONE:			CODICE ARTICOLO	NIFAT6400

ISO 9001 BUREAU VERITAS Certification
Certificato N° IT231900