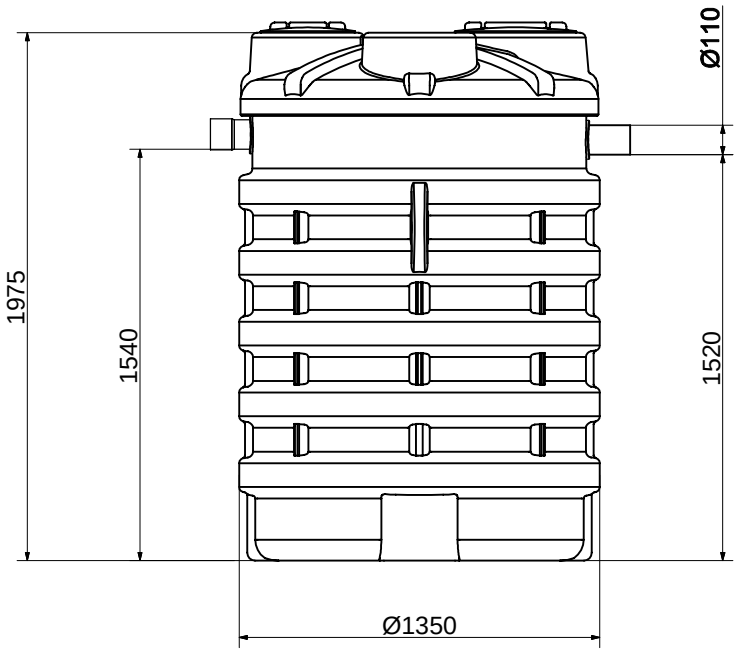


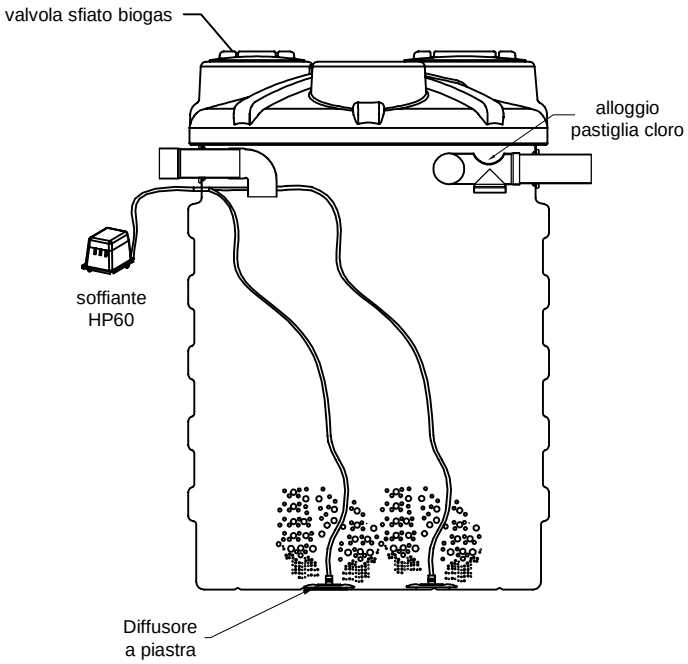


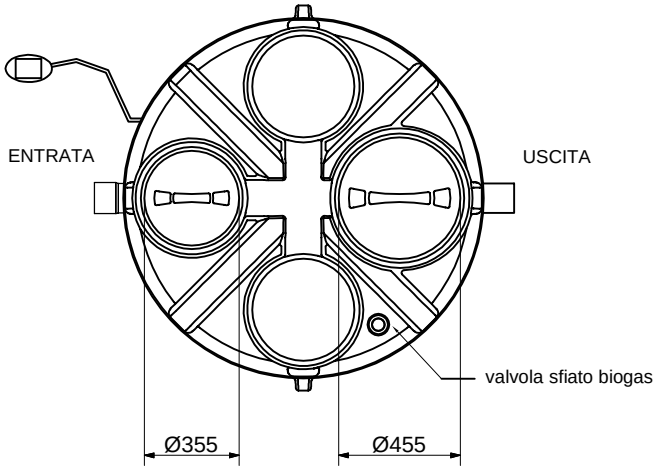


| REV. | DESCRIZIONE REVISIONE | | DATA | FIRMA |
|---|---|---|---|---|
| | | | | |
| | | | | |
| | | | | |
| | | | | |
| | | | | |

| | DISEGNATO | CONTROLLATO | APPROVATO |
|---|---|---|---|
| DATA | 21/03/2018 | | |
| FIRMA | Luca Brisigotti | | Paolo Benzi |
| MATERIALE: LLDPE | | | SCALA: |
| DENOMINAZIONE: | | | |

ISO 9001
BUREAU VERITAS
Certification
Certificato N° IT231900

A3

CODICE ARTICOLO
NIFAT2100