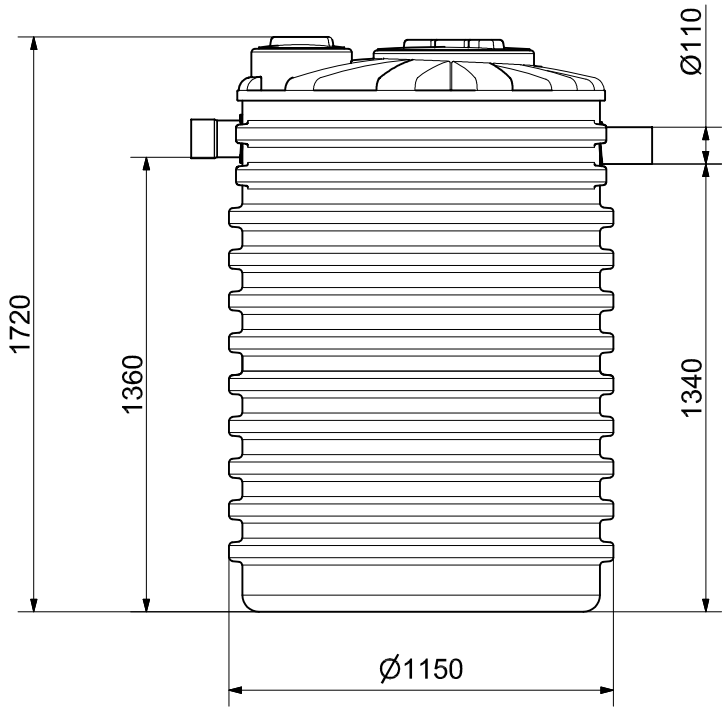

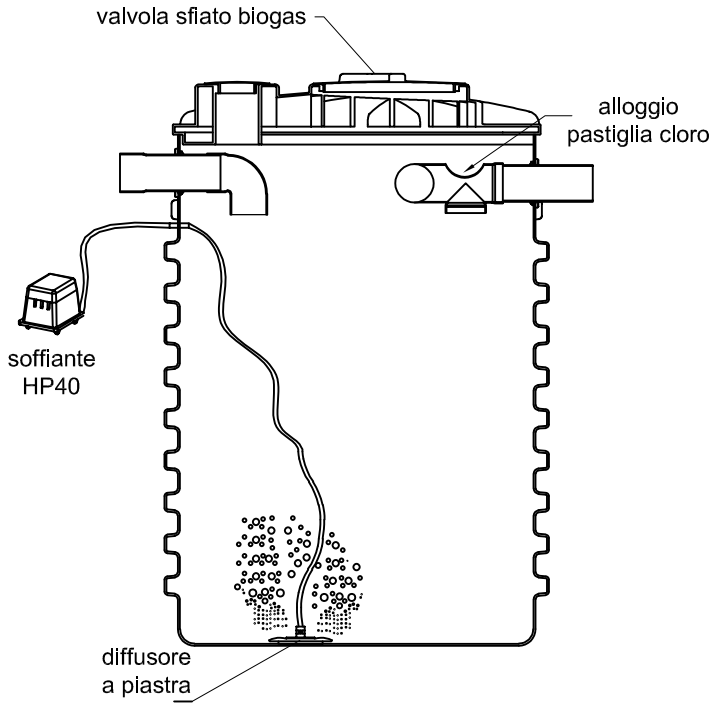

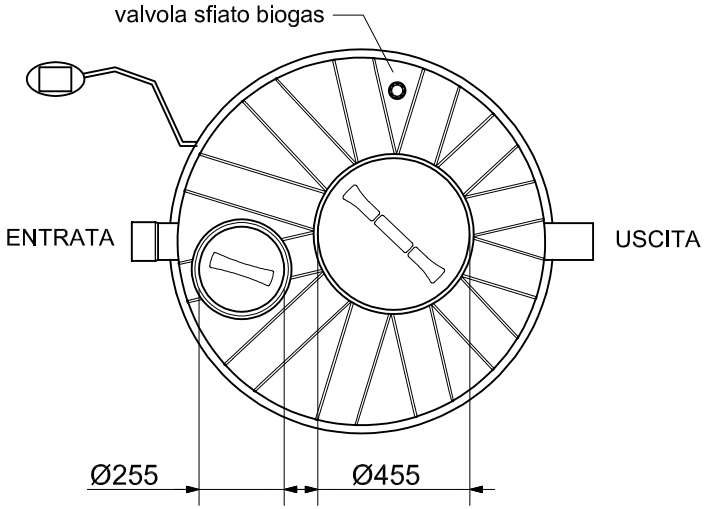

REV.	DESCRIZIONE REVISIONE		DATA	FIRMA

	DISEGNATO	CONTROLLATO	APPROVATO
DATA	21/03/2018		
FIRMA	Luca Brisigotti		
MATERIALE:			SCALA:
DENOMINAZIONE:			

ISO 9001
BUREAU VERITAS
Certification
Certificato N° IT231900

A3

CODICE ARTICOLO

NIFAT1500