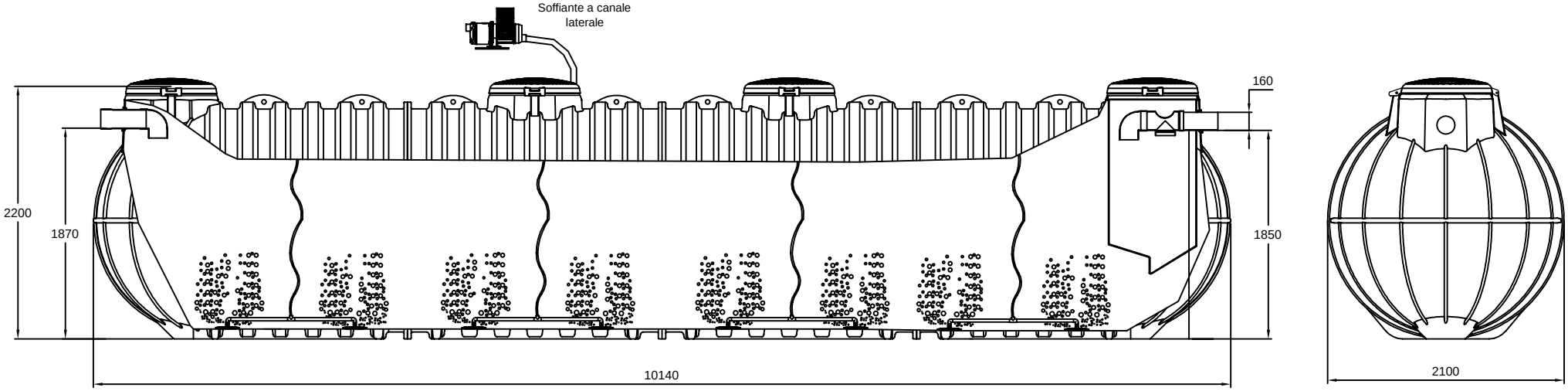

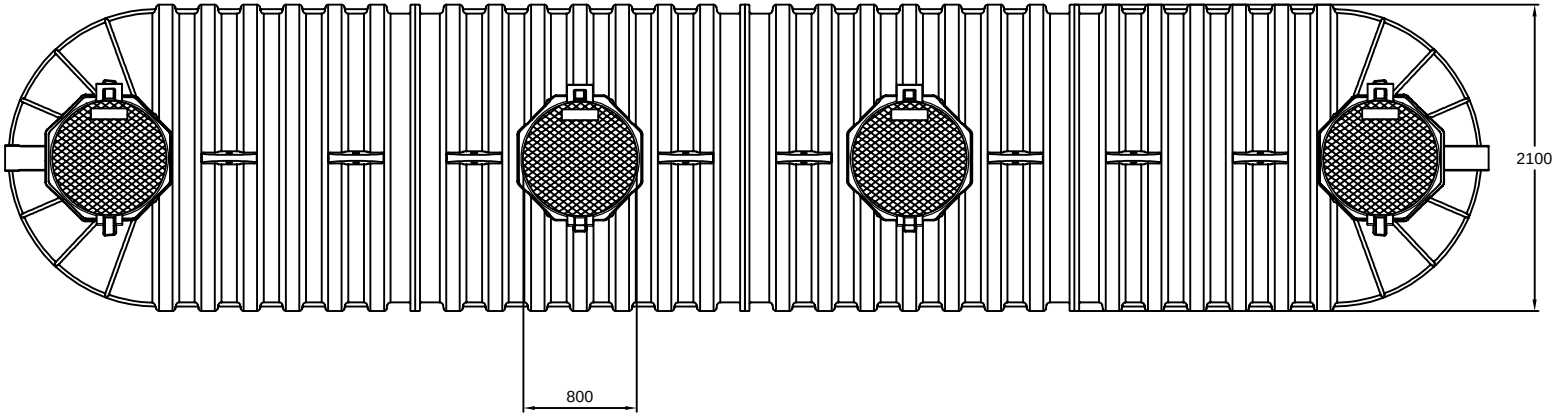

REV.	DESCRIZIONE REVISIONE		DATA	FIRMA

	DISEGNATO	CONTROLLATO	APPROVATO
DATA			
FIRMA		Federica Russo	Paolo Benzi
MATERIALE:			SCALA:
DENOMINAZIONE:			

ISO 9001 BUREAU VERITAS Certification Certificato N° IT231900

A3

CODICE ARTICOLO: ITIFAT30000