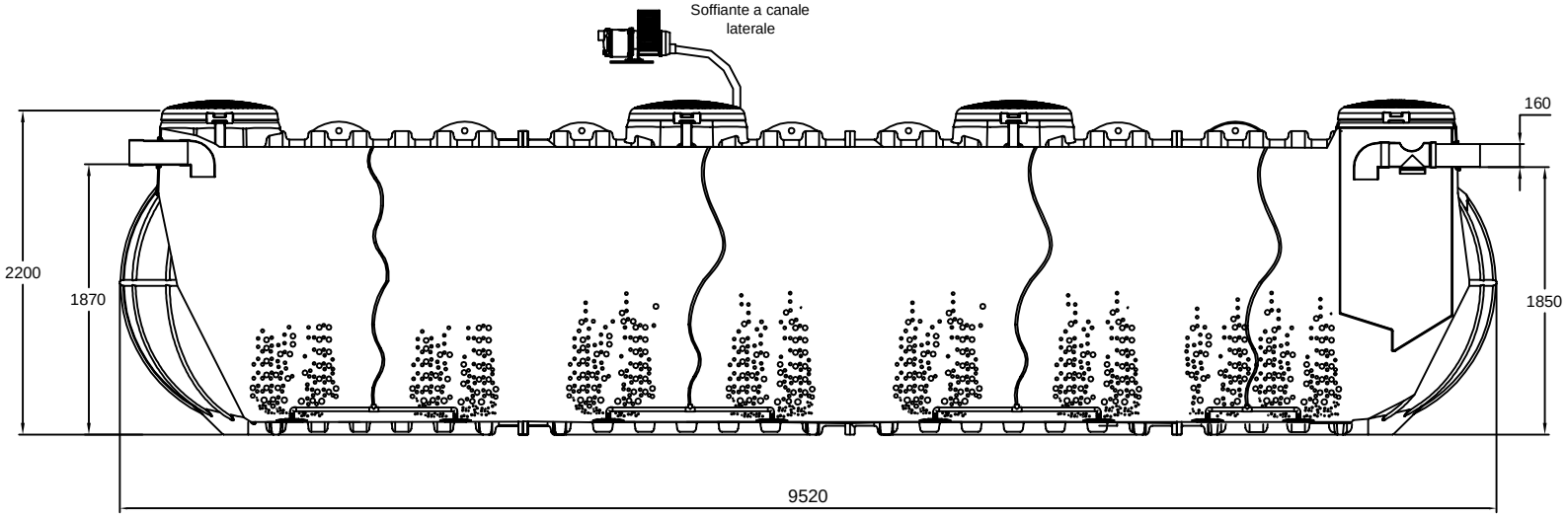


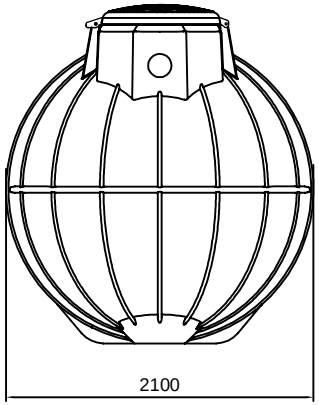


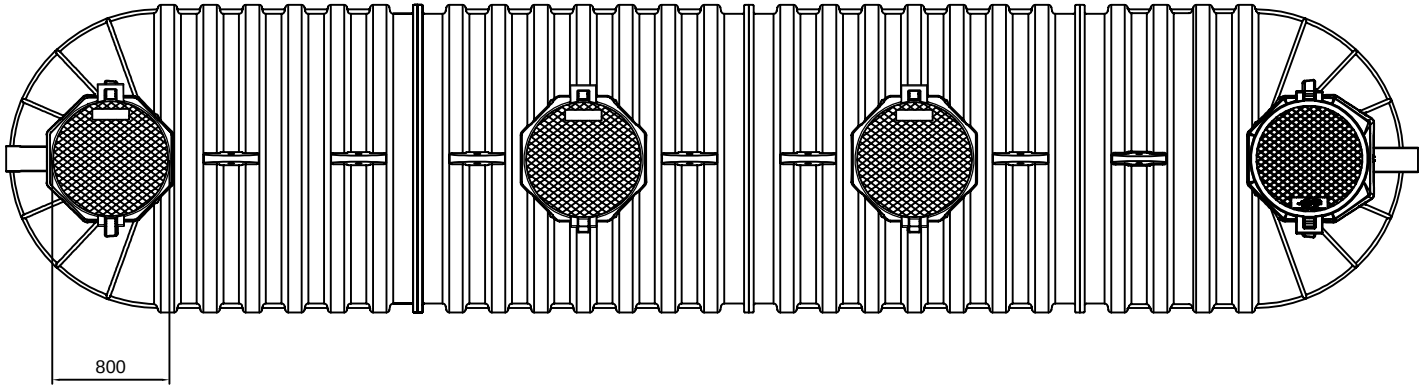


| REV. | DESCRIZIONE REVISIONE | | DATA | FIRMA |
|---|---|---|---|---|
| | | | | |
| | | | | |
| | | | | |
| | | | | |
| | | | | |

| | DISEGNATO | CONTROLLATO | APPROVATO |
|---|---|---|---|
| DATA | 09/2022 | | |
| FIRMA | | | |
| MATERIALE: | | | SCALA: |
| DENOMINAZIONE: | | TIFAT28000 | |

ISO 9001 BUREAU VERITAS Certification Certificato N° IT231900

A3

CODICE ARTICOLO

ITIFAT28000