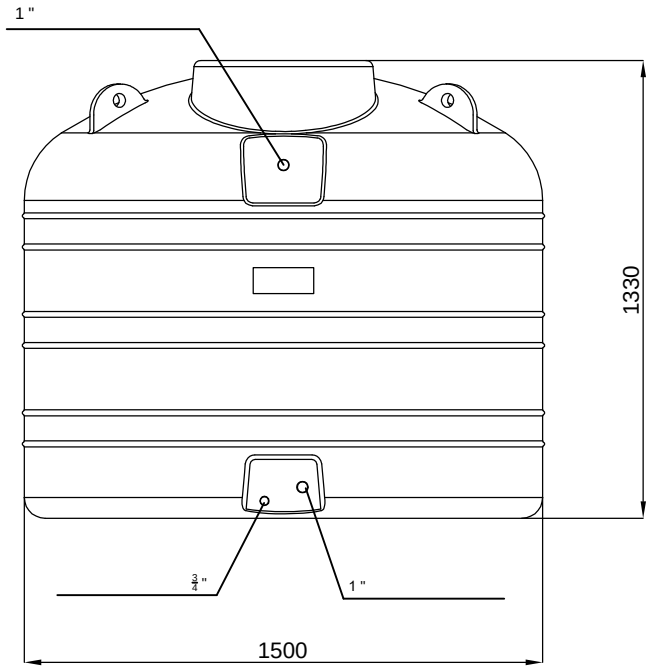

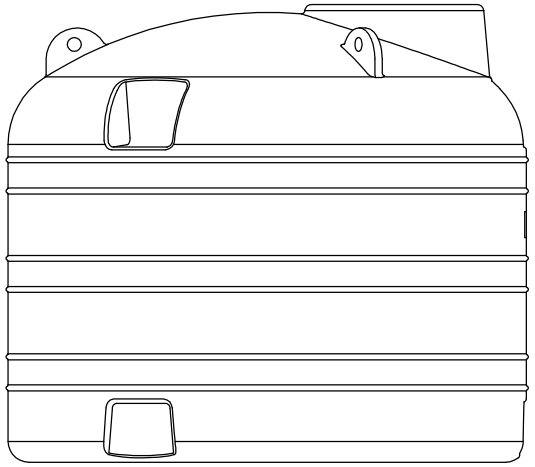

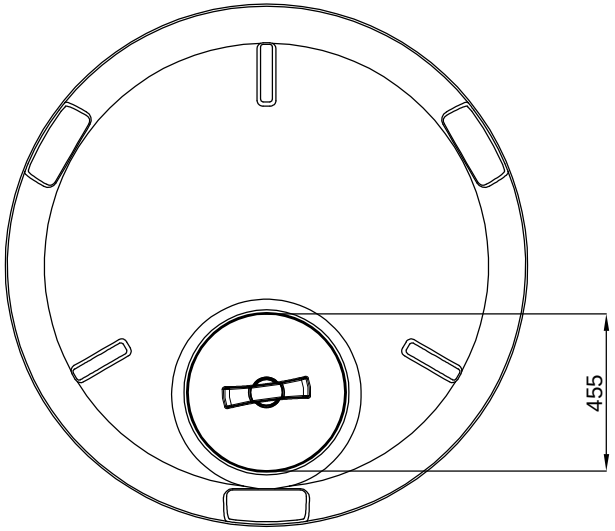

VISTA ASSONOMETRICA

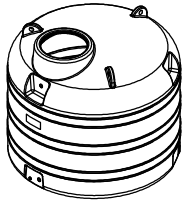

REV.	DESCRIPCION REVISION	DATA	FIRMA

ISO 9001
BUREAU VERITAS
Certification
Certificato N° IT231900

DATA	02/05/2018	
FIRMA	A.Gala	
MATERIAL:	LLDPE	
DENOMINACIONE :	P2000	

A3

CODICE ARTICOLO

P2000