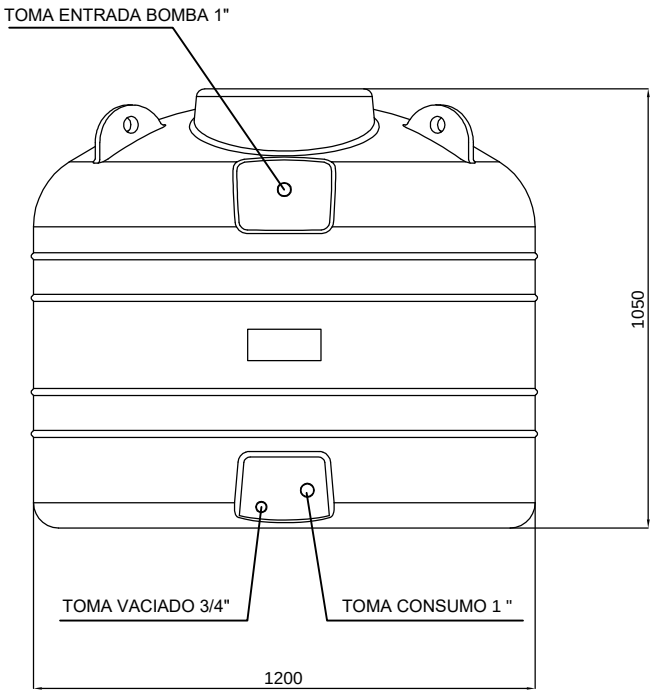

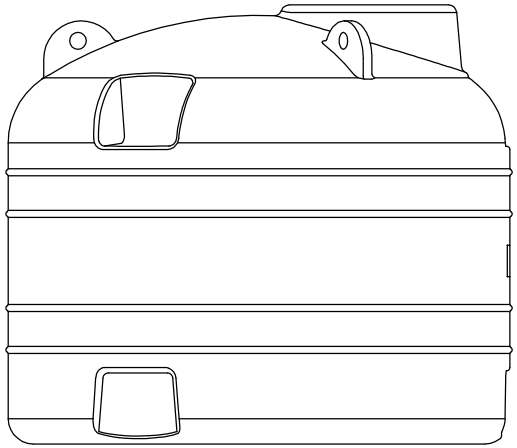

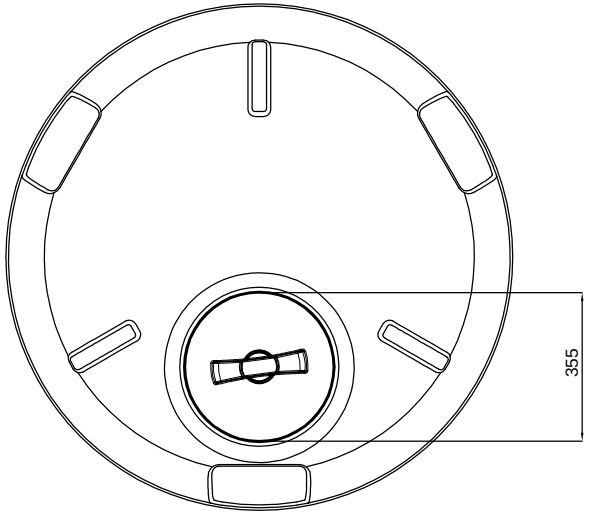

VISTA ASSONOMETRICA

REV.	DESCRIPCION REVISION	DATA	FIRMA

ISO 9001
BUREAU VERITAS
Certification
Certificato N° IT231900

DATA	18/04/2018	
FIRMA	A.Gala	
MATERIAL:	LLDPE	
DENOMINACION:	PNT 1000	

A3

CODICE ARTICOLO

P1000