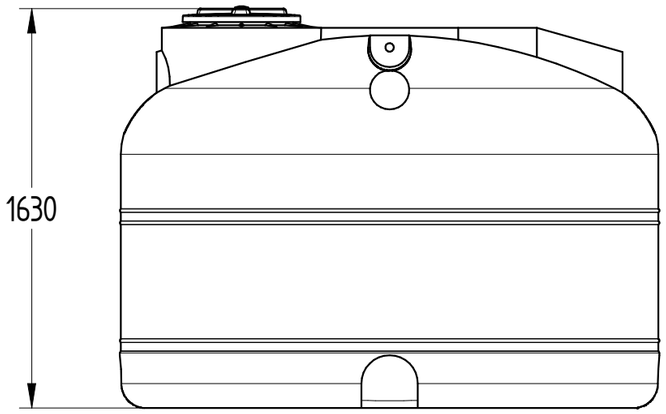

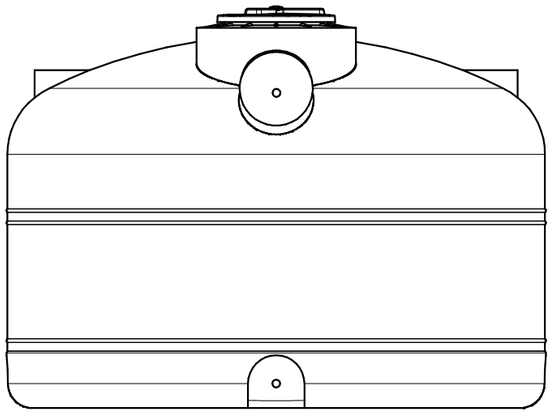

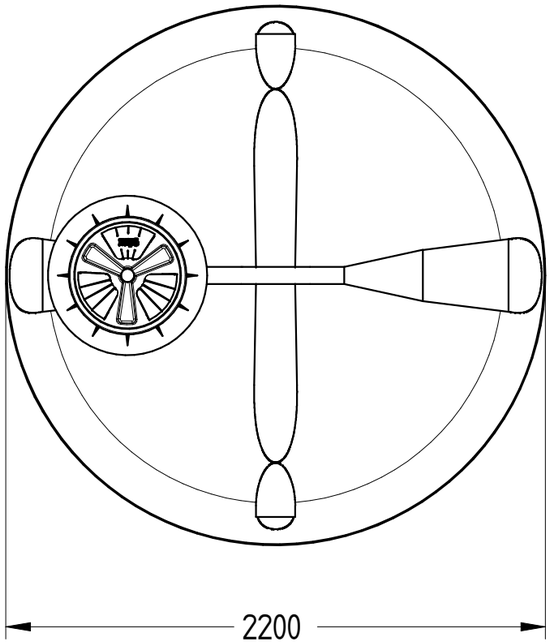

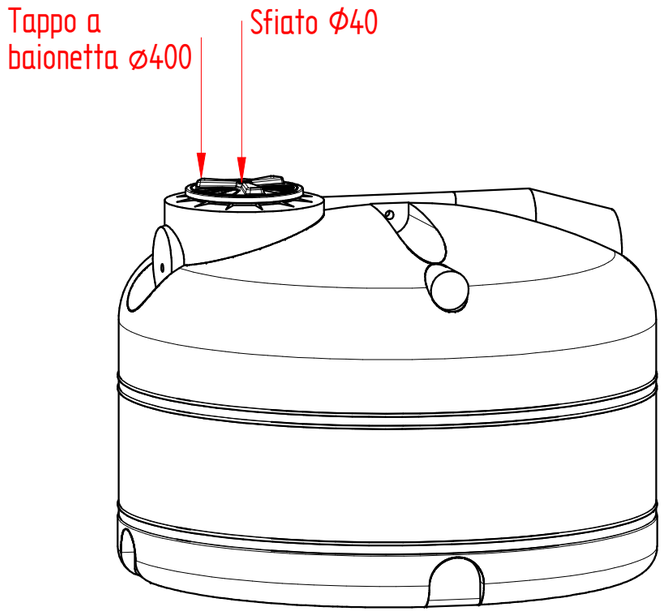

AQUAENERGY

AQUAENERGY SOLUCIONES TÉCNICAS
C/ Escalante 15, B3, 46100, Burjasot (Valéncia)
Telf. 96 316 04 04 - email: aquaenergy@aquaenergy.es
www.aquaenergy.es

REVISION	MOTIVO	DATA
4		
3		
2		
1		07/09/2020
0		04/01/2018

©

MATERIAL	PESO	ESCALA
PE	100 kg	