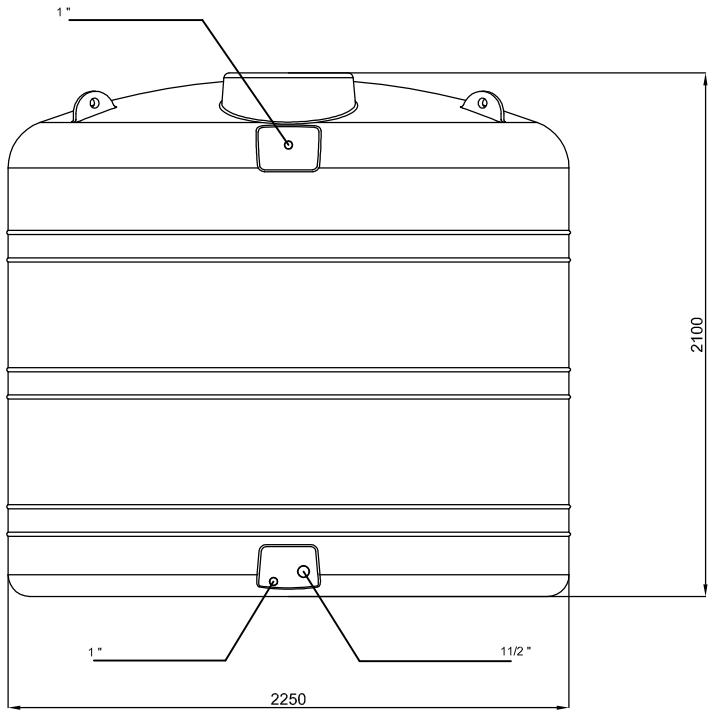

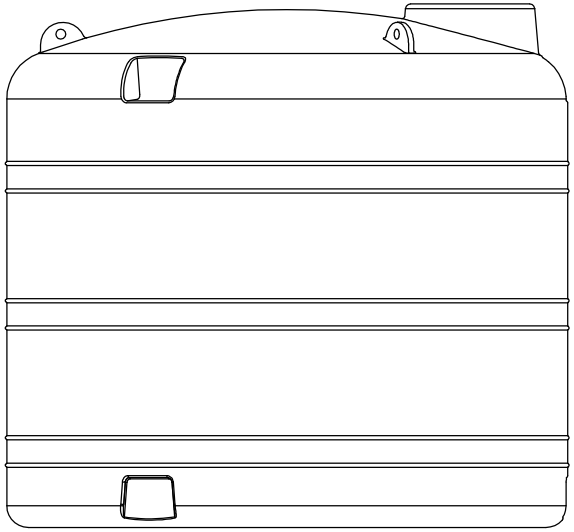

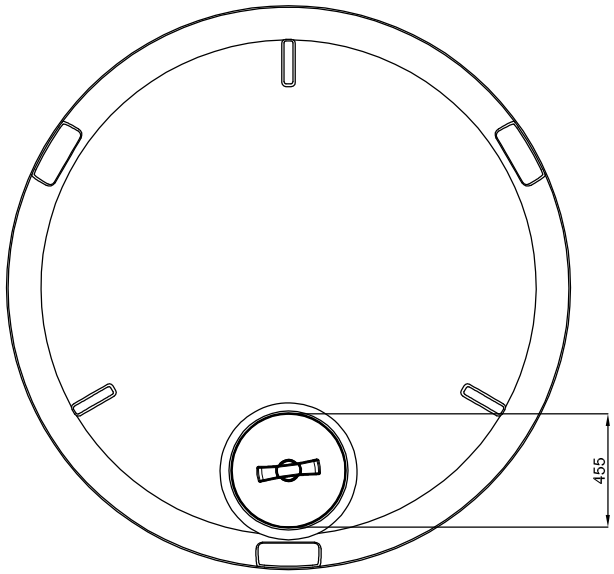

VISTA ASSONOMETRICA

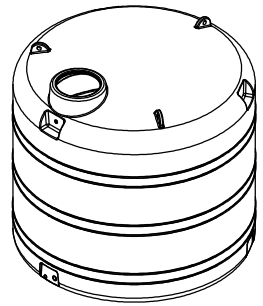

REV.		DATA	FIRMA
DATA	03/05/2018		
FIRMA	A.Gala		
MATERIALE:	LLDPE		

A3

CODICE ARTICOLO

P7500

AQUAENERGY SOLUCIONES TÉCNICAS
C/ Escalante 15, B3, 46100, Burjasot (Valéncia)
Telf. 96 316 04 04 - email: aquaenergy@aquaenergy.es
www.aquaenergy.es