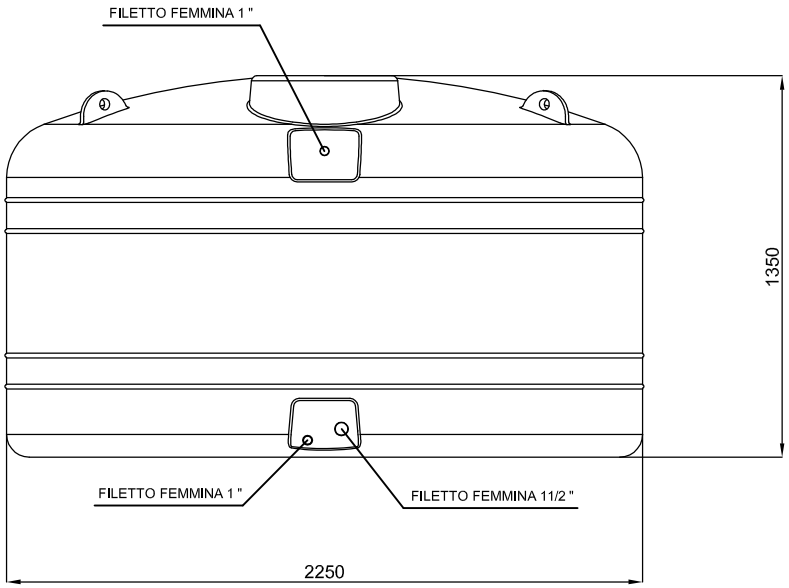


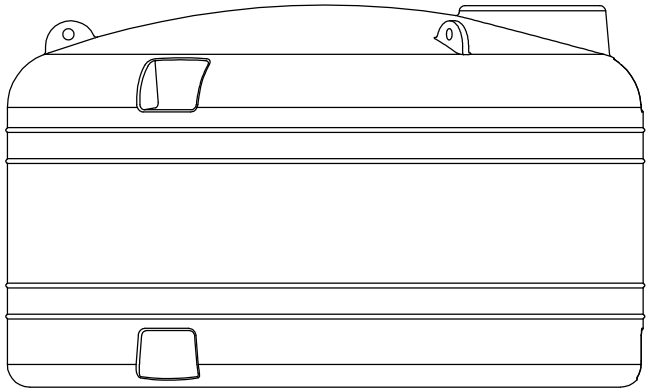

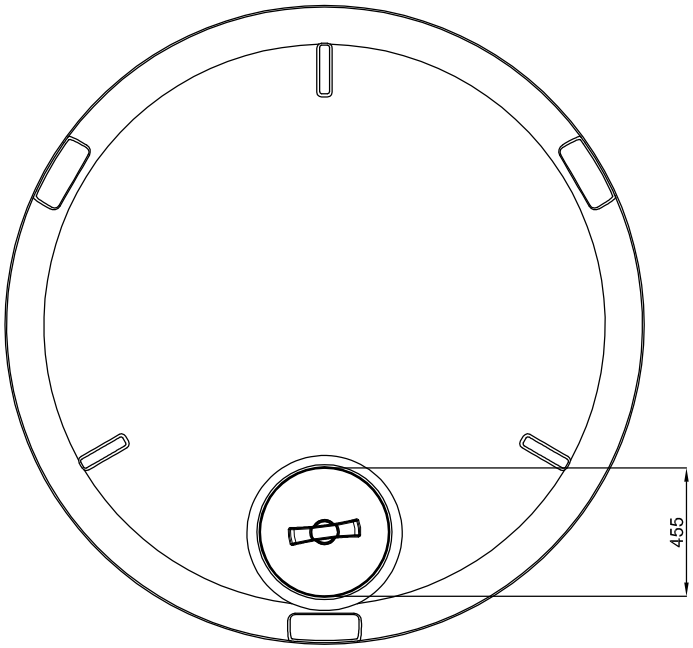


VISTA ASSONOMETRICA

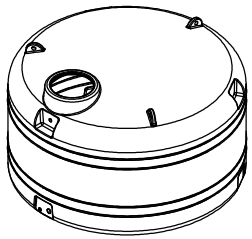

| REV. | DESCRIZIONE REVISIONE | | DATA | FIRMA |
|---|---|---|---|---|
| | | | | |
| | | | | |
| | | | | |
| | | | | |
| | | | | |

| | DISEGNATO | CONTROLLATO | APPROVATO |
|---|---|---|---|
| DATA | 02/05/2018 | | |
| FIRMA | A.Galavotti | | |
| MATERIALE: | LLDPE | | |
| DENOMINAZIONE: | | | |

A3

CODICE ARTICOLO: P5000

**AQUAENERGY SOLUCIONES TÉCNICAS**
C/ Escalante 15, B3, 46100, Burjasot (Valéncia)
Telf. 96 316 04 04 - email: aquaenergy@aquaenergy.es
www.aquaenergy.es