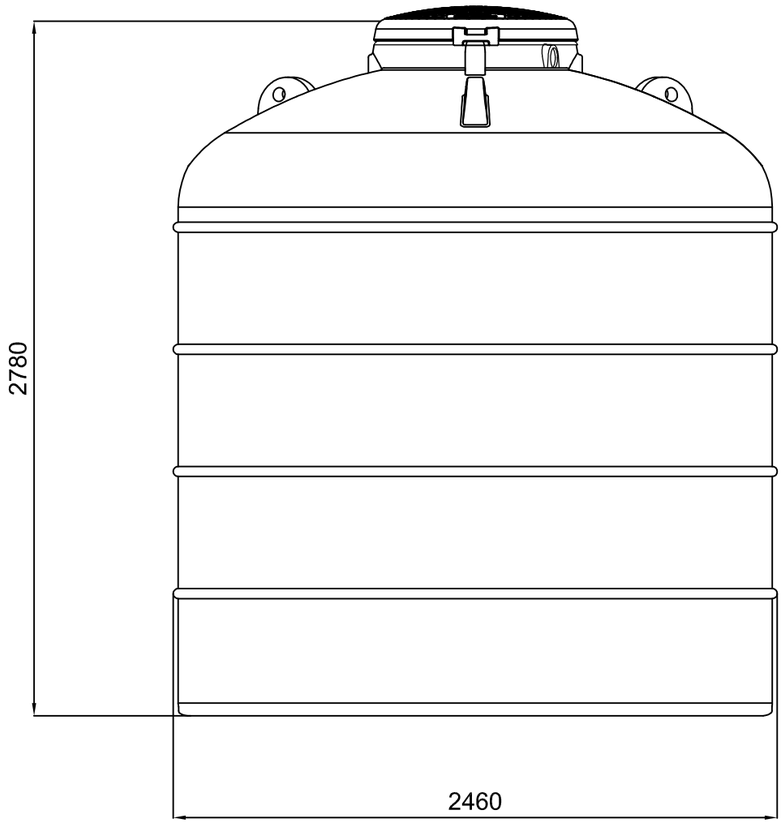

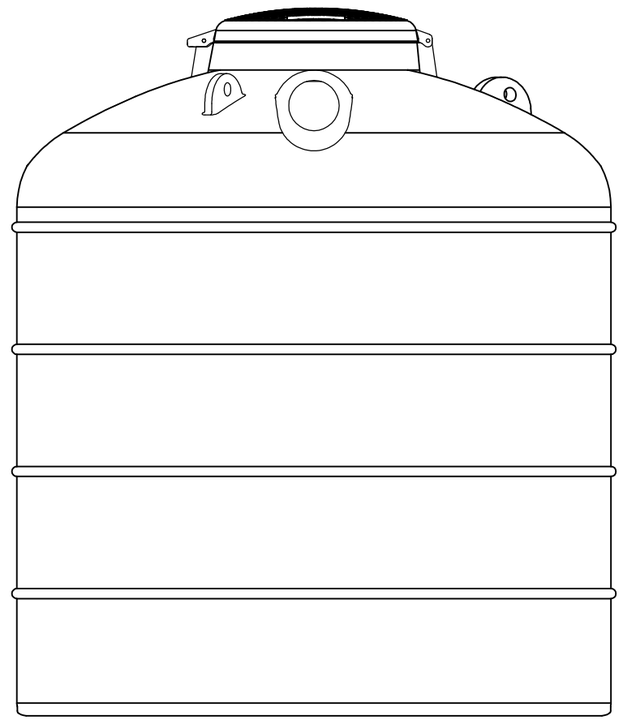

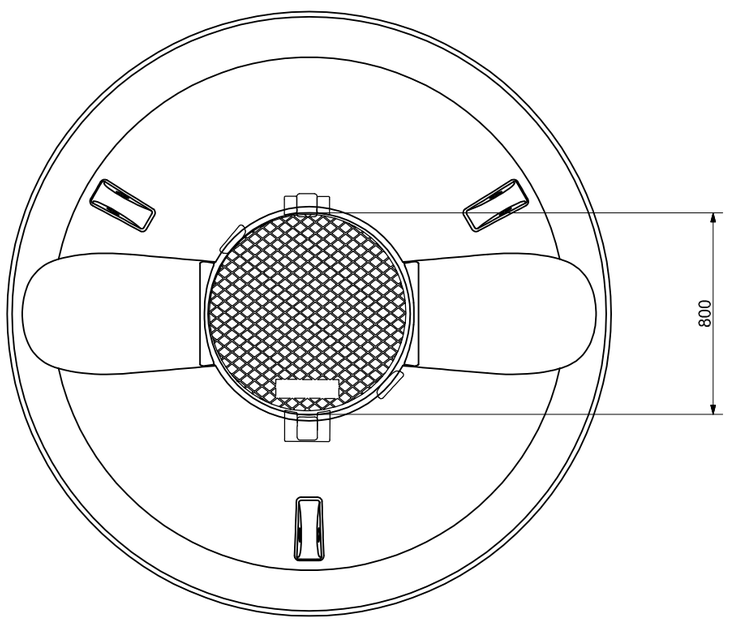

AE AQUAENERGY

VISTA ASSONOMETRICA

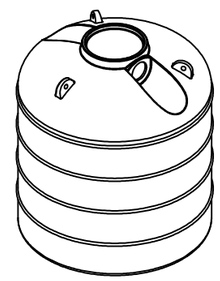

REV.	DESCRIZIONE REVISIONE		DATA	FIRMA
	DISEGNATO	CONTROLLATO	APPROVATO	
DATA	03/05/2018			
FIRMA	A.Galavotti			
MATERIALE:	LLDPE			
DENOMINAZIONE:	Serbatoio da Esterno PANETTONE 11000			

ISO 9001 BUREAU VERITAS Certification Certificato N° IT231900

A3

CODICE ARTICOLO: P11000

AQUAENERGY SOLUCIONES TÉCNICAS
C/ Escalante 15, B3, 46100, Burjasot (Valéncia)
Telf. 96 316 04 04 - email: aquaenergy@aquaenergy.es
www.aquaenergy.es