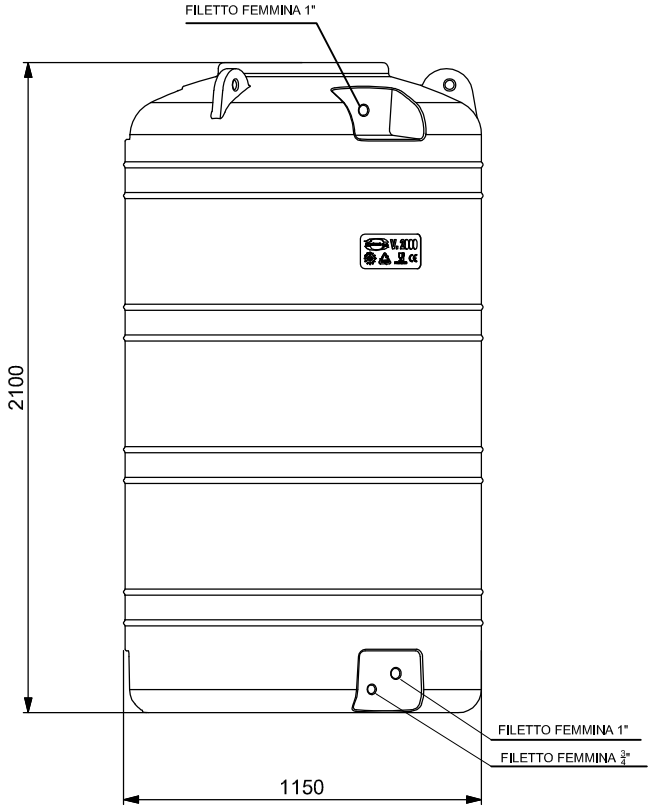

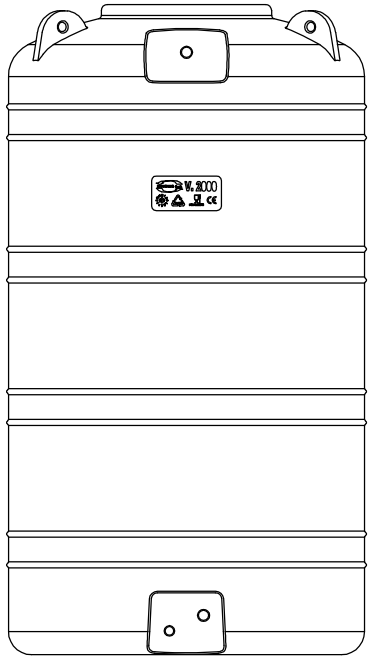

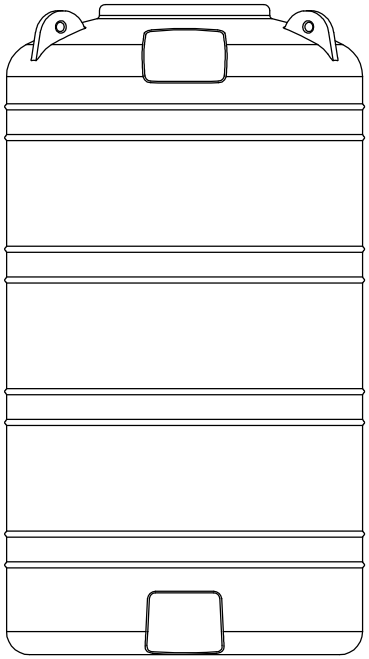

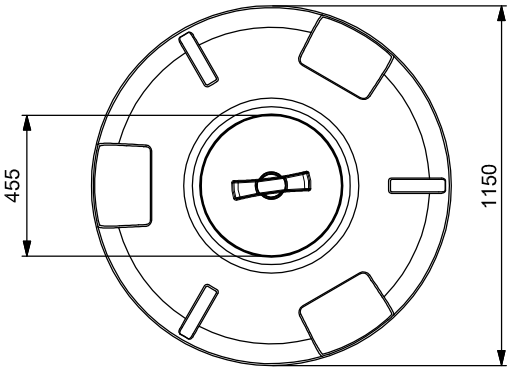

VISTA ASSONOMETRICA

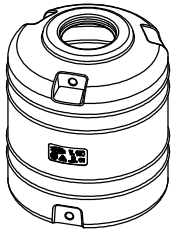

REV.		DATA	FIRMA
DATA			
FIRMA			

ISO 9001
BUREAU VERITAS
Certification
Certificato N° IT231900

A3

CODICE ARTICOLO

V2000