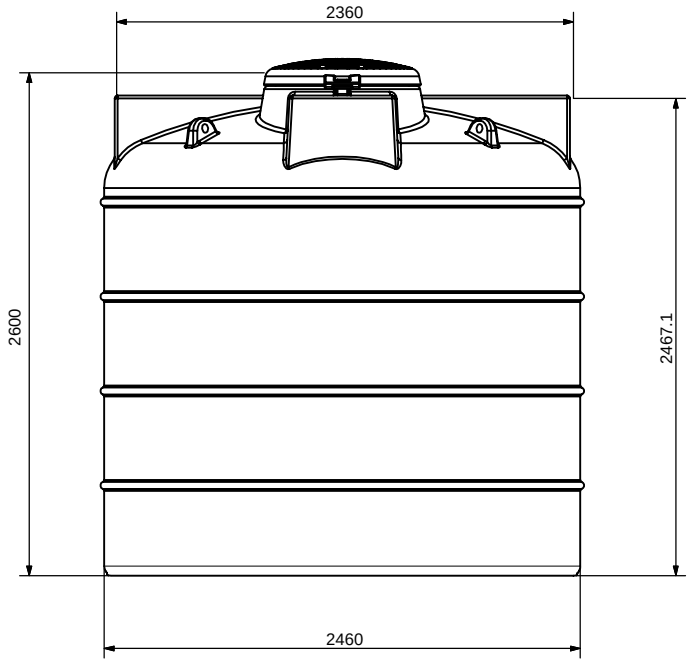

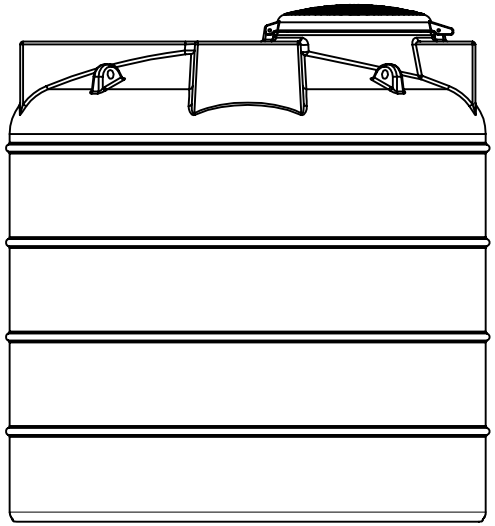

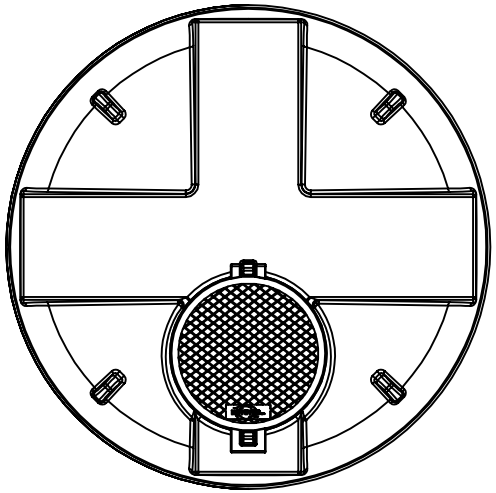

REV.	DEPOSITO BOTELON 10.000 LITROS	DATA	FIRMA
DATA			
FIRMA			

ISO 9001 BUREAU VERITAS Certification Certificato N° IT231900

A3

CODICE ARTICOLO

V10000