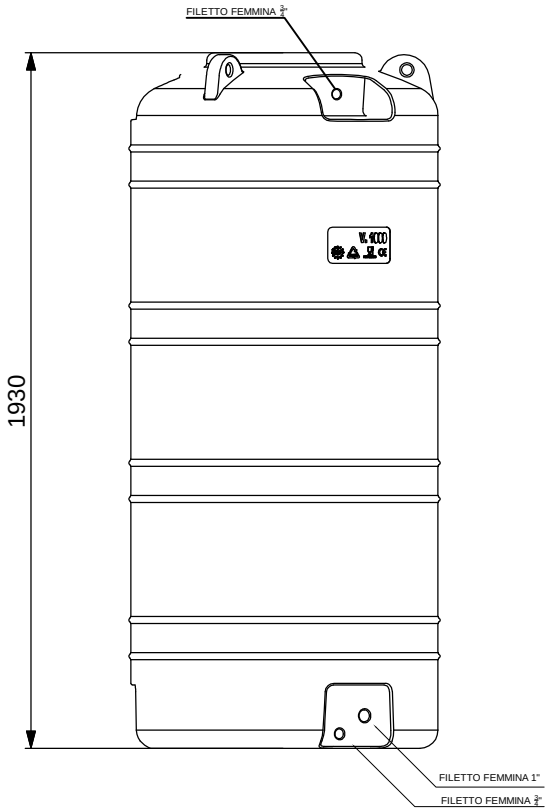

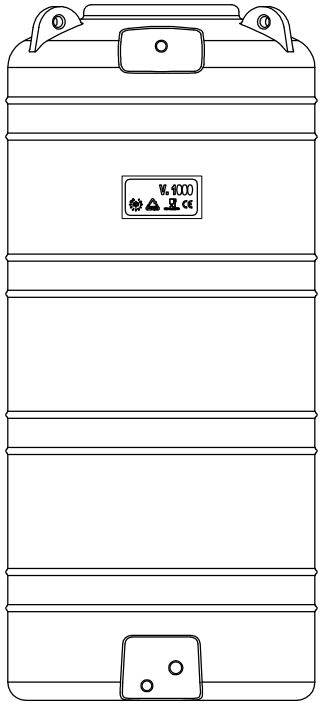

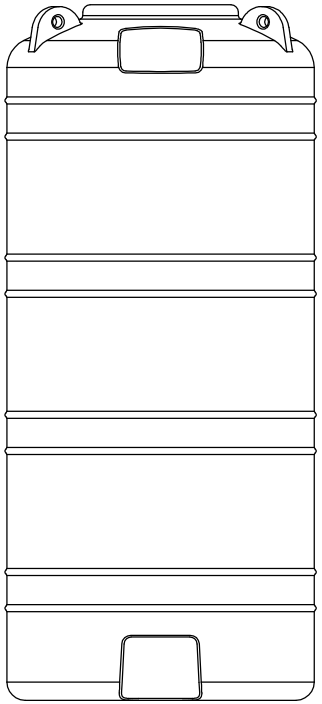

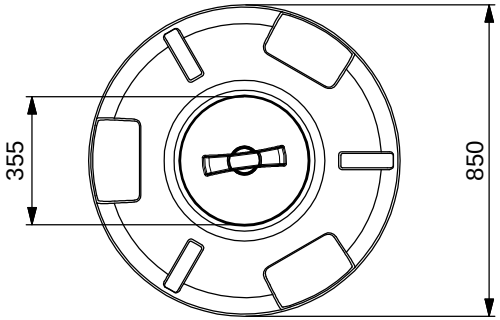

VISTA ASSONOMETRICA

REV.	DEPOSITO BOTELLON 1000 LITROS		
DATA			
FIRMA			

ISO 9001
BUREAU VERITAS
Certification
Certificato N° IT231900

Sede e Stabi

A3

CODICE ARTICOLO

V1000